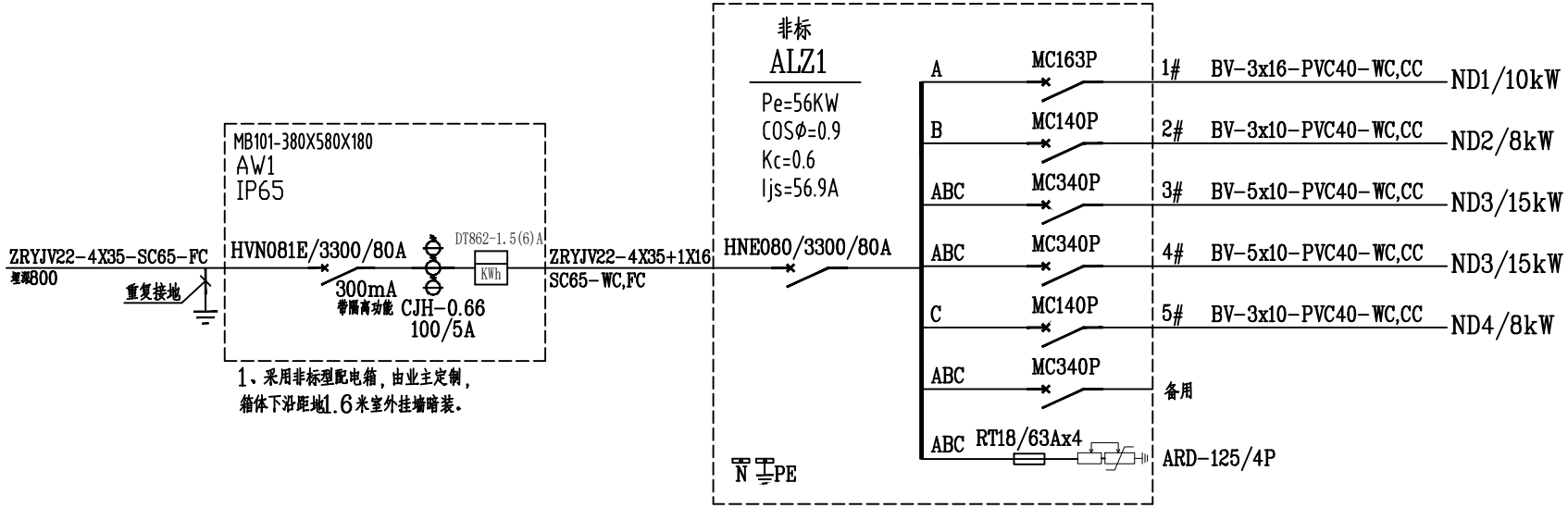

1、采用非标型配电箱，由业主定制，箱体下沿距地1.6米室外挂墙暗装。

1、采用非标型配电箱，由业主定制，箱体下沿距地1.6米室内挂墙暗装。

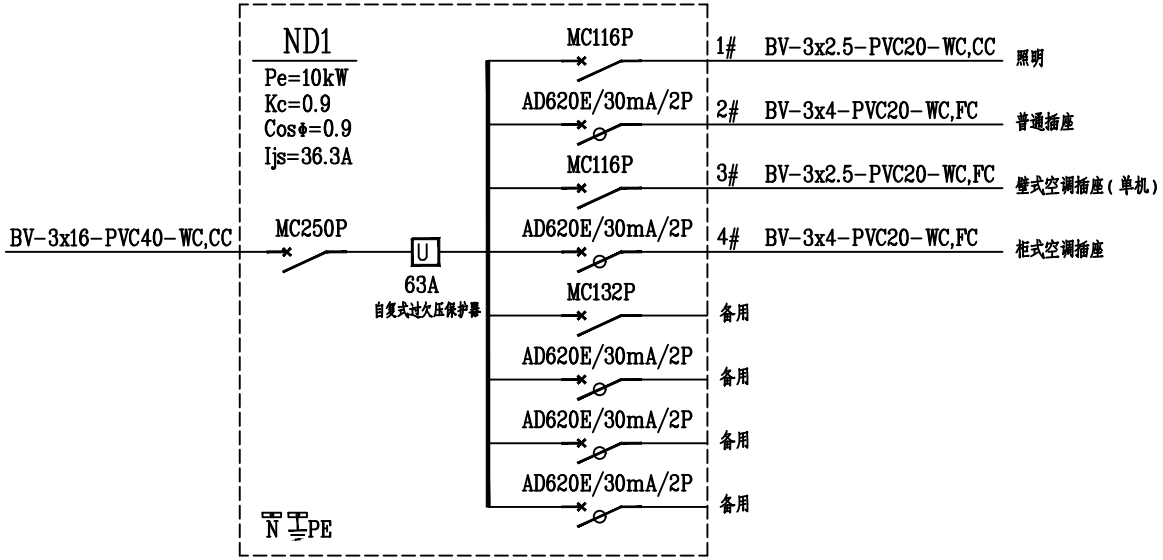

1、采用PZ30型配电箱，箱体下沿距地1.8米暗装。

自建民宿	阶段	施工图设计
配电系统图（一）	图号	电施-04
	比例	1：100
	日期	2021.05